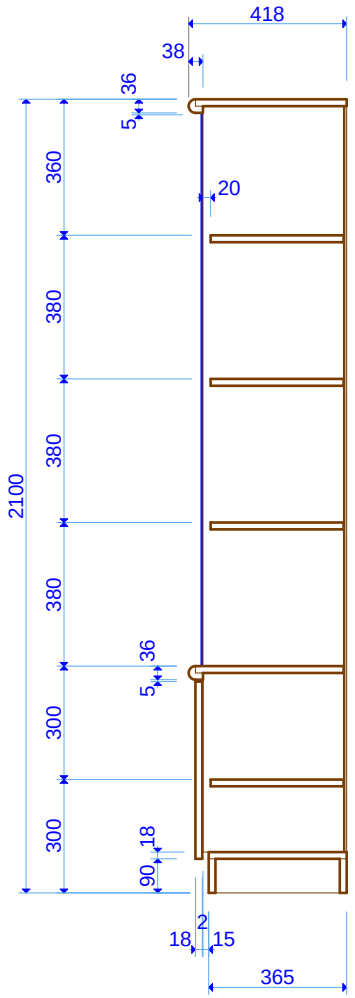

ԿՏՐՎԱԾՔ 1

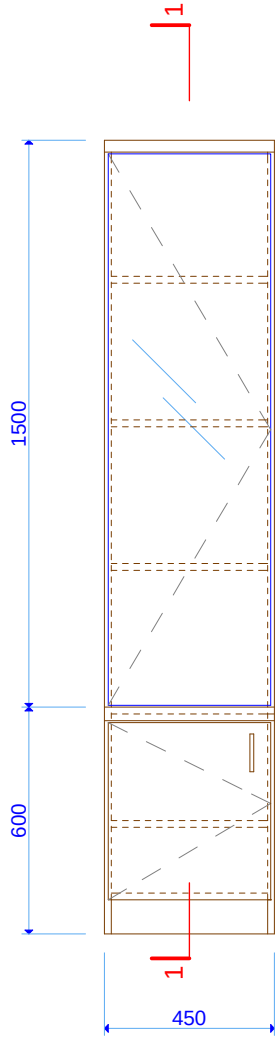

ՏԵՍՔԸ ԱՌՋԵՎԻՑ

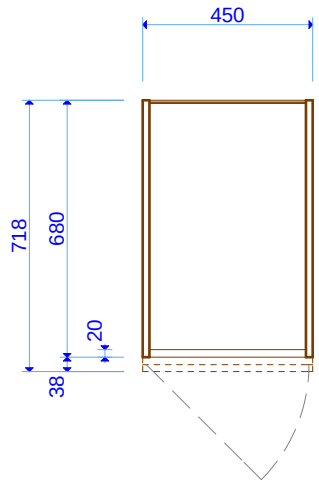

ՀԱՏԱԿԱԳԻԾ

FRN-09.1 1:20

ՆՇՈՒՄ

1. Պահարանի նյութը՝ լամինատ: Տեքստուրայի և գունային երանգի նմուշը համաձայնեցնել ճարտարապետի հետ:
2. Եզրերը պաշտպանել պլաստիկ դետալներով: Պրոֆիլը և գույնը համաձայնեցնել ճարտարապետի հետ:
3. Ապակու նմուշը համաձայնեցնել ճարտարապետի հետ:
4. FRN-09.1 պահարանների ընդհանուր քանակը՝ 1 հատ:

Հասցե՝ Թումանյանի քաղաքապետարան							
ՀԵՌ. +37494452185							
Ճարտարապետ	Զ. ԲԱՌԵՐ		ՔԱՂԱՔԱՑԻՆԵՐԻ ՍՊԱՍԱՐԿՄԱՆ ԳՐԱՍԵՆՅԱԿԻ ՎԵՐԱԿԱՌՈՒՑՄԱՆ ԵՎ ՆՈՐՈԳՄԱՆ ՆԱԽԱԳԻԾ:		էջ	Փուլ	Մաս
					26	ԱՆ	ՃԼ
			Պահարան FRN-09.1		էջի ծածկագիր Q-109		
Ստուգված		Ուղղում	...	Ուղղի/Ֆայլ Ֆայլի տարեթիվ՝ GIZ Retrofit_A_01_Tumanyan_CD_150730.pln 2015-08-31	Տպված է	2015-08-31, 15:40	